Деталь поз. 3.

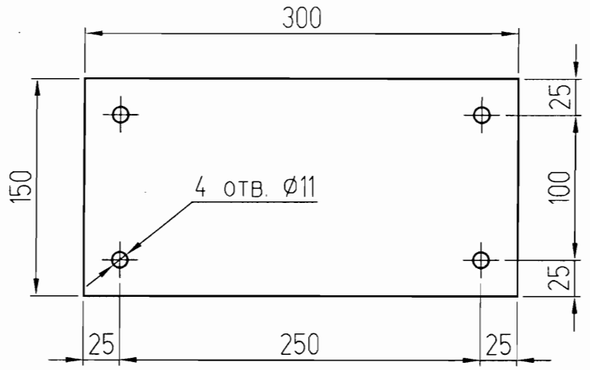

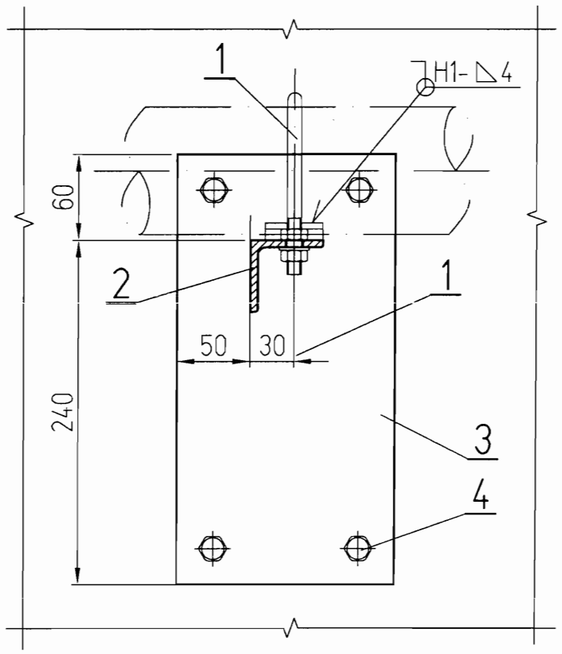

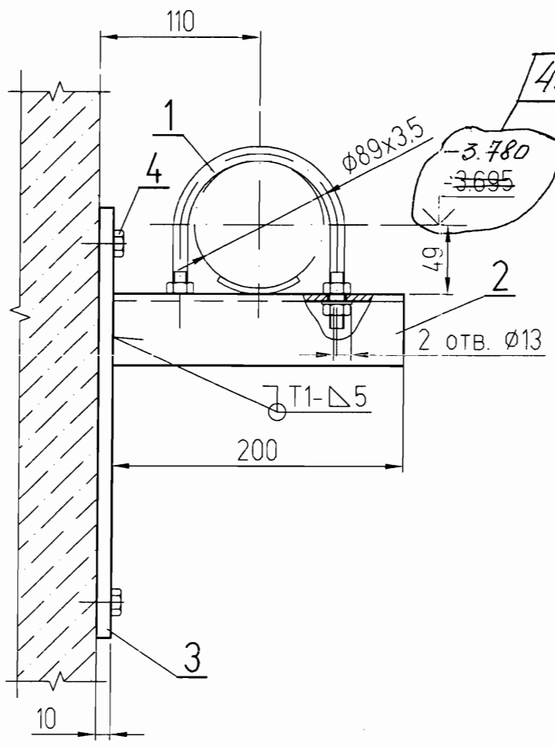

Спецификация

Поз.	Обозначение	Наименование	Кол.	Материал	Масса,кг		Примечание
					ед.	общ.	
1	09 ОСТ 34-10-620-93	Опора 89У	1	Сборный	0,35	0,35	
2	ГОСТ 8509-93	Уголок 50х50х5, L=200	1	Ст3сп5 ГОСТ 535-88	0,75	0,75	
3	Н.Ч.	Лист, 150х300	1	Б-ПН 10 ГОСТ 19903 / Ст3сп5 ГОСТ 14637	3,53	3,53	
4	Болт Hilti	HST- M10x90/10	4	Сборный	0,07	0,28	
	ГОСТ 9467-75	Наплавленный металл		УОНИИ 13/45		0,07	

Итого: 4,98 кг.

1. Спецификация составлена на один комплект.
2. Изготовить 3 комплекта.
3. Монтажно-сборочный чертеж N 09062-26-00-ТМ6 л.3...10.
4. Сварку производить по ГОСТ 5264-80 электродом Э-42А ГОСТ 9467-75.
5. Поверхности скольжения зачистить до металлического блеска и натереть графитом.
6. Отверстия Ø13 в детали поз. 3 выполнить по месту.

ОАО «НИАЭП»
АРХИВНЫЙ ЭКЗ.
Инв. № 40845

Инв.N подл. 0109062.296 | Подпись и дата 9.12.12 | Взам. инв.N

Изм.	Кол. уч.	Лист	N док.	Подп.	Дата
4	1	—	258-12		03.2012

Н. контр.	Ермина		2.12
Проверил	Анисимов		2.12
Разраб.	Каленов		01.12

09062-26-00-ТМ6

Ростовская АЭС энергоблок N 3

РДЭС. Ячейки N 1, 2, 3

Стадия	Лист	Листов
Р	52	

Опора скользящая направляющая N 16

ЗАО "Сельэнергопроект" Москва 2010

Подпись ответственного:

File- 09062-26-00-ТМ6-52